DOMSPIRT

Царга нержавеющая 12 тарелок 3 дюйма



Руководство пользователя

Производственная компания «Русская Дымка»

Царга на 12 тарелок поставляется в транспортировочном (разобранном) состоянии для обеспечения гарантии сохранности при доставке. Поэтому её необходимо собрать.

Рекомендуем собирать царгу на полу. Для исключения разбития стекол подложите коврик или картон от упаковки. Гаечные ключи для сборки идут в комплекте.

Комплектация: царга верхняя часть, царга нижняя часть и комплект фланцев. Нижний фланец рекомендуется пристегнуть клампом к крышке, так колонна не сможет упасть набок в процессе сборки.

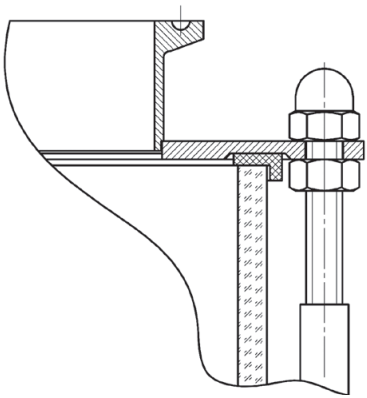

Рисунок 1

Достаньте и распакуйте два комплекта шпилек из коробок верха и низа царги. Один комплект собран с удлиненными гайками для стыковки шпилек, его будем использовать наверх царги. Возьмите второй комплект шпилек и снимите с них колпачковые гайки. Фиксирующие гайки сместите на средину резьбы.

Возьмите один фланец и зафиксируйте шпильки. Поочередно, накрутите на шпильку колпачковую гайку до упора, но не затягивайте с силой, зафиксируйте с обратной стороны фиксирующей гайкой и затяните ключами (придерживая накидным ключом колпачковую гайку затяните рожковым фиксирующую гайку). Так все три шпильки.

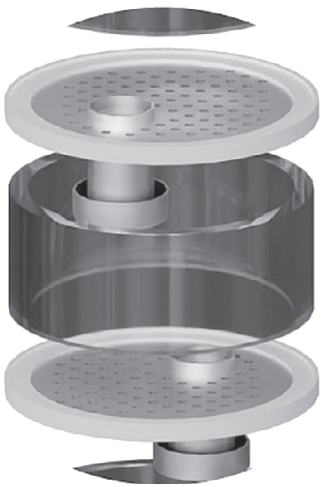

Рисунок 2

Далее установите комплект стекол низа царги. Доставать стекла из транспортировочной коробки рекомендуем по одному. Установку выполняйте аккуратно и не спеша, вставляя стекло в уплотнитель. Тарелки устанавливаются колпачками вниз в разбег, чтобы колпачки не были друг над другом.

Далее вкрутите второй комплект шпилек с помощью стыковочных гаек до упора, но без затягивания. Предварительно с них также необходимо снять колпачковые гайки и сдвинуть фиксирующие гайки на средину резьбы.

Возьмите комплект «Царга — верхняя часть» и продолжайте установку аналогично нижней части.

После установки стекол с тарелками наденьте второй фланец. Контролируйте посадку силиконового уплотнения в посадочную канавку фланца. Для фиксации колпачковыми гайками необходимо выкрутить шпильки в стыковочных гайках так, чтобы резьба поднялась на один-два витка над верхним фланцем. Далее нужно с помощью колпачковых гаек стянуть плотно тарелки. Затяжку остановите, как появится небольшое сопротивление.

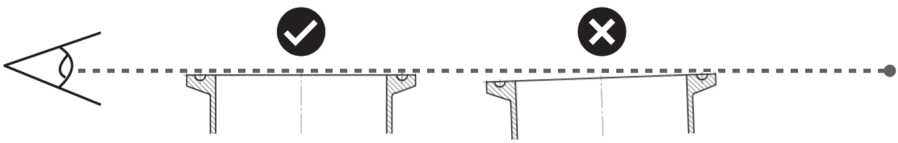

Рисунок 3

Далее необходимо перейти к регулировке царги. Продолжая выборочно дозатягивать колпачковые гайки, выставьте визуально параллельно верхний и нижний фланец. Для регулировки удобно использовать ровную поверхность, например столешницу кухни. Поворачивая царгу вокруг своей оси визуально позиционируйте верхний фланец с любой точкой на стене. Добейтесь с помощью регулировки, что бы верх патрубка «не плавал» относительно данной точки. После регулировки затяните фиксирующие гайки.

Для проверки герметичности и правильности сборки так же рекомендуем «пролить» царгу отдельно водой.

Гарантийные обязательства

Изготовитель предоставляет на приобретенный товар, к которому при покупке был выдан настоящий Гарантийный талон, гарантию в соответствии с действующим законодательством РФ о защите прав потребителей на срок, указанный на официальном сайте изготовителя.

Гарантийный срок исчисляется с даты продажи при условии соблюдения правил эксплуатации.

Товар предназначен исключительно для личных, семейных, домашних и иных нужд, не связанных с осуществлением предпринимательской деятельности. Использование прибора в целях, отличных от вышеуказанных, является нарушением правил надлежащей эксплуатации прибора.

Изготовитель не несет ответственность за недостатки, если они возникли после передачи товара потребителю вследствие нарушения им правил пользования, транспортировки, хранения, действий третьих лиц, форс-мажора, воздействия иных факторов, а также вследствие нарушений требований эксплуатации.

Комплектация товара может быть изменена производителем без ущерба функционала.

1. Замена в изделии неисправных частей (деталей, узлов, сборочных единиц) в период гарантийного срока не ведет к установлению нового гарантийного срока на все изделие.

2. Гарантийный срок:
• 1 год на царгу и ее комплектующие;
• Срок службы товара – 5 лет.

3. Гарантийные обязательства не распространяются на перечисленные ниже принадлежности, входящие в комплектность товара:

• детали, имеющих ограниченный ресурс (прокладки, зажимы, и т.д.), в случае выработки их ресурса.

4. Изготовитель не несет гарантийные обязательства:

• если изделие, предназначенное для личных (бытовых, семейных) нужд, использовалось для осуществления предпринимательской деятельности, а также в иных целях, не соответствующих его прямому назначению;

• нарушения правил и условий эксплуатации изделия, а также Техники Безопасности, изложенных в Руководстве пользователя и другой документации, передаваемой потребителю в комплекте с изделием;

• если изделие имеет следы попыток неквалифицированного ремонта (в том числе разборка и сборка разборных герметичных узлов оборудования Покупателем);

• если дефект вызван изменением конструкции или схемы изделия, подключением внешних устройств, не предусмотренных Изготовителем;

• если дефект вызван действием непреодолимых сил, несчастными случаями, умышленными или неосторожными действиями потребителя или третьих лиц;

• если повреждения получены при использовании для мытья острые предметы (металлические губки), агрессивные (едкие очистители и щелочи) или пескообразные (абразивные) моющие средства;

• если обнаружены механические повреждения, возникшие после передачи изделия потребителю; повреждения, вызванные воздействием влаги, высоких или низких температур, жесткой водой, коррозией, окислением, попаданием внутрь изделия посторонних предметов, веществ, жидкостей, насекомых или животных;

• если дефект возник вследствие естественного износа при эксплуатации изделия.

При этом под естественным износом понимаются последствия эксплуатации изделия, вызвавшие ухудшение их технического состояния и внешнего вида из-за длительного использования данного изделия;

5. Производитель не несет ответственность за возможный вред, прямо или косвенно нанесенный изделием людям, домашним животным, имуществу в случае, если это произошло в результате несоблюдения правил и условий эксплуатации и техники безопасности; умышленных или неосторожных действий покупателя (потребителя) или третьих лиц.

Процедура гарантийного обслуживания

Гарантийные обязательства и бесплатное сервисное обслуживание осуществляется на территории РФ. Изготовитель не осуществляет перемещение изделия через границы стран.

При обращении «Покупателя» к «Продавцу» при наступлении гарантийного случая, действия происходят в следующем порядке:

1. «Покупатель», обнаруживая факт неисправности, обращается к «Продавцу» через сайт https://help.zavodhanhi.ru/, (перейдите в раздел «Гарантия» в нижней части сайта и оставьте заявку, приложите фото или видео материалы), или по электронной почте (okk@rdshop.ru).

2. В случае необходимости ремонта или замены оборудования, либо его частей, «Покупатель» согласовывает с «Продавцом» доставку в сервисную службу «Продавца».

3. По результатам осмотра и проверки оборудования (составных частей) сервисной службой составляется акт о браке, где указываются причины возникновения неисправности.

4. Если неисправность признана случаем соответствующим гарантийным обязательствам, ремонт оборудования производится за счет «Продавца».

5. При невозможности гарантийного ремонта «Продавец» обязан заменить неисправное устройство (оборудование) целиком. При этом вновь предоставляемое оборудование является либо новым, либо восстановленным, по своим техническим характеристикам не хуже возвращаемого неисправного.

6. Если неисправность признана не гарантийным случаем, предварительно с «Покупателем» согласовывается стоимость ремонта. В случае согласия Покупателя производится гарантийный ремонт, который оплачивает Покупатель.

7. Все спорные моменты и сроки регулируются действующим законодательством.

Производитель:

ООО ТПК «Ханхи», 115230, г. Москва,

вн.тер.г. муниципальный округ

Нагатино-Садовники,

ул. Нагатинская, д. 2 ,помещ. 19/2

Фирма-продавец: _____

Дата продажи: «____»_____20____г.

Штамп торгующей организации:

ФИО покупателя:

_____

_____

_____

Товар осмотрел, претензий не имею.

Дата: «____»_____20____г.

Подпись покупателя: _____

Производственная компания
«Русская Дымка»